коаксиальный клапан

тип MK 10 DR

3/2 ходовой клапан	**прямого действия**
диапазон давлений	PN 0-25 Бар
проходное сечение	DN 10 mm
присоединение	резьба
функция	клапан нормально закрытый (A ►B) символ **NC**
	клапан нормально открытый (A ►B) символ **NO**

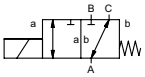

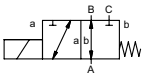

⚠ Выше указаны материалы корпусов по отношению к присоединениям клапанных портов, которые контактируют со средой

конструкция	сбалансированный по давлению, с пруж. возвратом	
материалы корпуса	① латунь	②
	③ латунь, покрытая никелем	⑤
	④	⑥ нержавеющая сталь
седло клапана	синт. резина по металлу	
материалы уплотнений	NBR	FPM, CR, EPDM

требуемые характеристики

- проходное сечение
- порт
- функция NC/NO
- рабочее давление
- входное давление на портах A, B или C
- расход
- рабочие среды
- температура рабочей среды
- температура окружающей среды
- номинальное напряжение

	общие характеристики		**опции**
порты	MK	резьбы G 1/4 - G 3/4	специальные резьбы
функция		NC	NO
диапазон давлений	Бар	0-16/0-25	
		A ⇨ B макс.25 / B ⇨ A макс.16 / A ⇨ C макс.25 / C ⇨ A макс.25	
значение Kv	м³/ч	2,6	
вакуум	значение утечки		< 10^{-6} мБар•l•с$^{-1}$
давление вакуума	P_1 ⇔ P_2		по запросу
обратное давление	$P_2 > P_1$	см. диапазон давлений	
рабочие среды		газы - жидкости - загрязненные среды	
абразивная среда			
регулировка времени срабатывания	открытие		
	закрытие		
направление течения		см. диапазон давлений	
циклы включения	1/мин	200	
время срабатывания	мс	открытие 40 закрытие 25	
температура рабочей среды	°C	DC: -10 до +80	-30 до +120
		AC: -10 до +80	-30 до +120
температура окружающей среды	°C	DC: -10 до +80	
		AC: -10 до +80	
концевые выключатели			
ручное управление			
разрешительная документация			LR/GL/WAZ
установка			клепежные скобы
вес	kg	MK 2,2	
дополнительное оборудование			по запросу

⚠ Конструкция клапанов зависит от среды и применения. Это может привести к изменениям в конструкции клапанов, материалов уплотнений и характеристик в стандартных спецификациях.

⚠ Если заказ или характеристики по применению неполные или неточные, существует риск некорректного изготовления клапана для запрашиваемого применения

	электрические характеристики		**опции**
номинальное напряжение	U_n	24 V DC	специальное напряжение по запросу
	U_n	230 V 40-60 Hz AC	специальное напряжение по запросу
привод	DC	магнит постоянного тока	
	AC	магнит постоянного тока со встроенным выпрямителем	
класс изоляции	H	180°C	
защита	IP65		
периодичность работы	ED	100%	
присоединение		разъем acc. DIN EN 175301-803 форма A, 4 позиции x 90° / диаметр провода 6-8 мм	клеммная коробка M16x1,5
как опция	M12x1	разъем acc. DESINA	разъем acc. VDMA
дополнительное оборудование		подсвеченный выключатель с регулируемым резистором	
энерго потребление	N-катушка	24 V DC 1,00 A	
		230 V 40-60 Hz AC 0,13 A	
	H-катушка		24 V DC 1,29 A
			230 V 40-60 Hz AC 0,16 A
взрывозащита			
концевые выключатели			

- не выделенные характеристики - стандартные характеристики
  характеристики, выделенные серым - опции под заказ

тип **MK 10 DR**

функция: **NC**
без напряжения закрыт (A ►B)

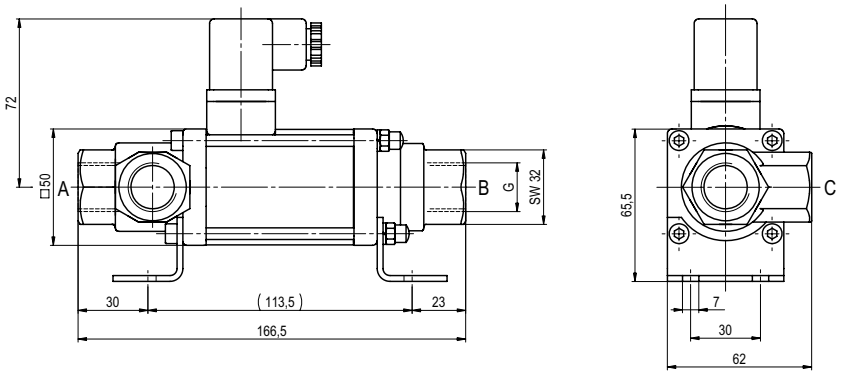

тип **MK 10 DR**

функция: **NO**
без напряжения открыт (A ►B)

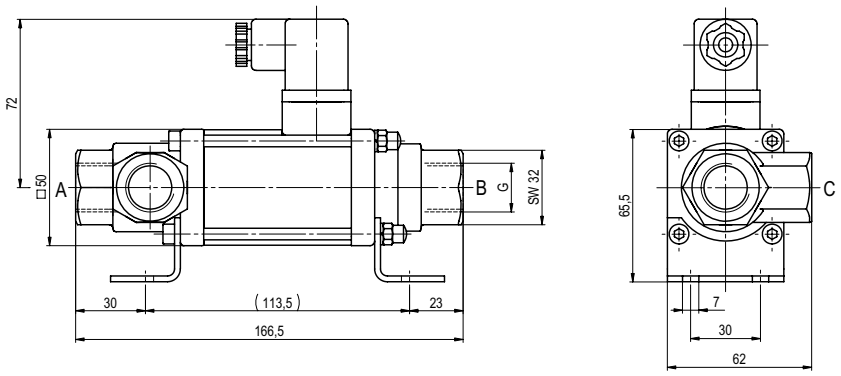

Различные требования по температуре, давлению, характеру переключения, среды и ее состава могут ограничить диапазон использования или привести к необходимости подбора соответствующих материалов и уплотнений.

Компания оставляет за собой право вносить технические изменения • За опечатки компания ответственности не несет • Детальные чертежи можно приобрести по запросу